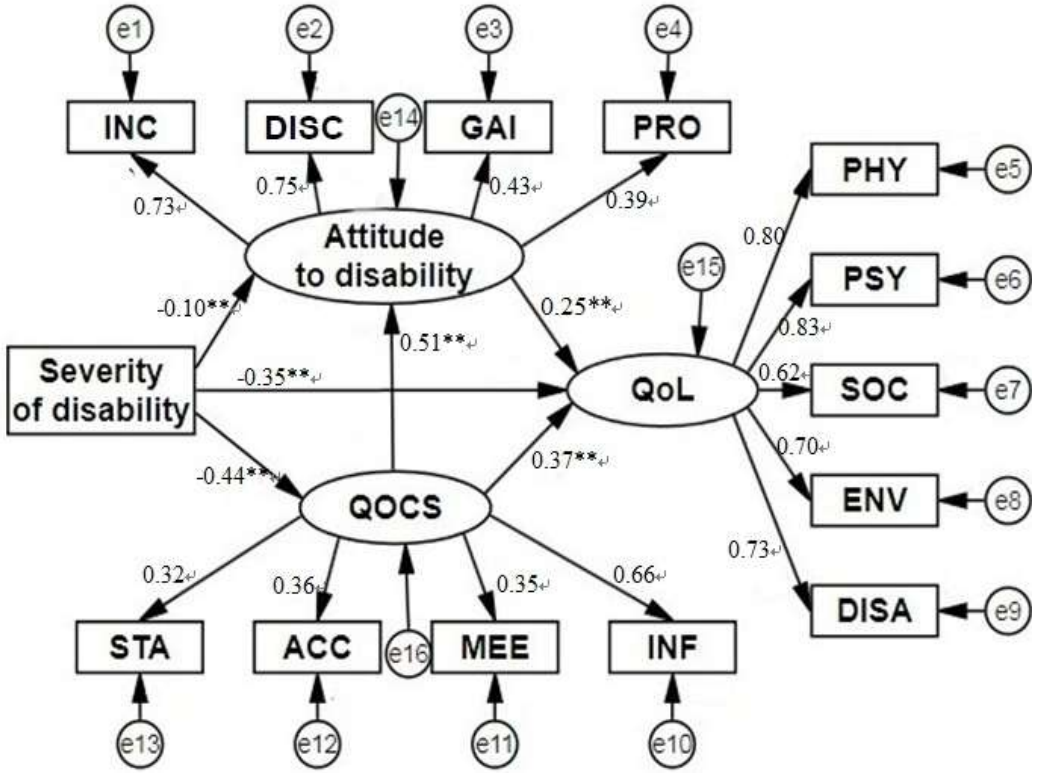
e1
e2
e3
e4
INC
DISC
e14
GAI
PRO
0.73
0.75
0.43
0.39
Attitude to disability
-0.10**
0.51**
0.25**
Severity of disability
-0.35**
-0.44**
QOCS
0.37**
e15
QoL
PHY
PSY
SOC
ENV
DISA
e5
e6
e7
e8
e9
0.80
0.83
0.62
0.70
0.73
0.32
0.36
0.35
0.66
STA
ACC
e16
MEE
INF
e13
e12
e11
e10